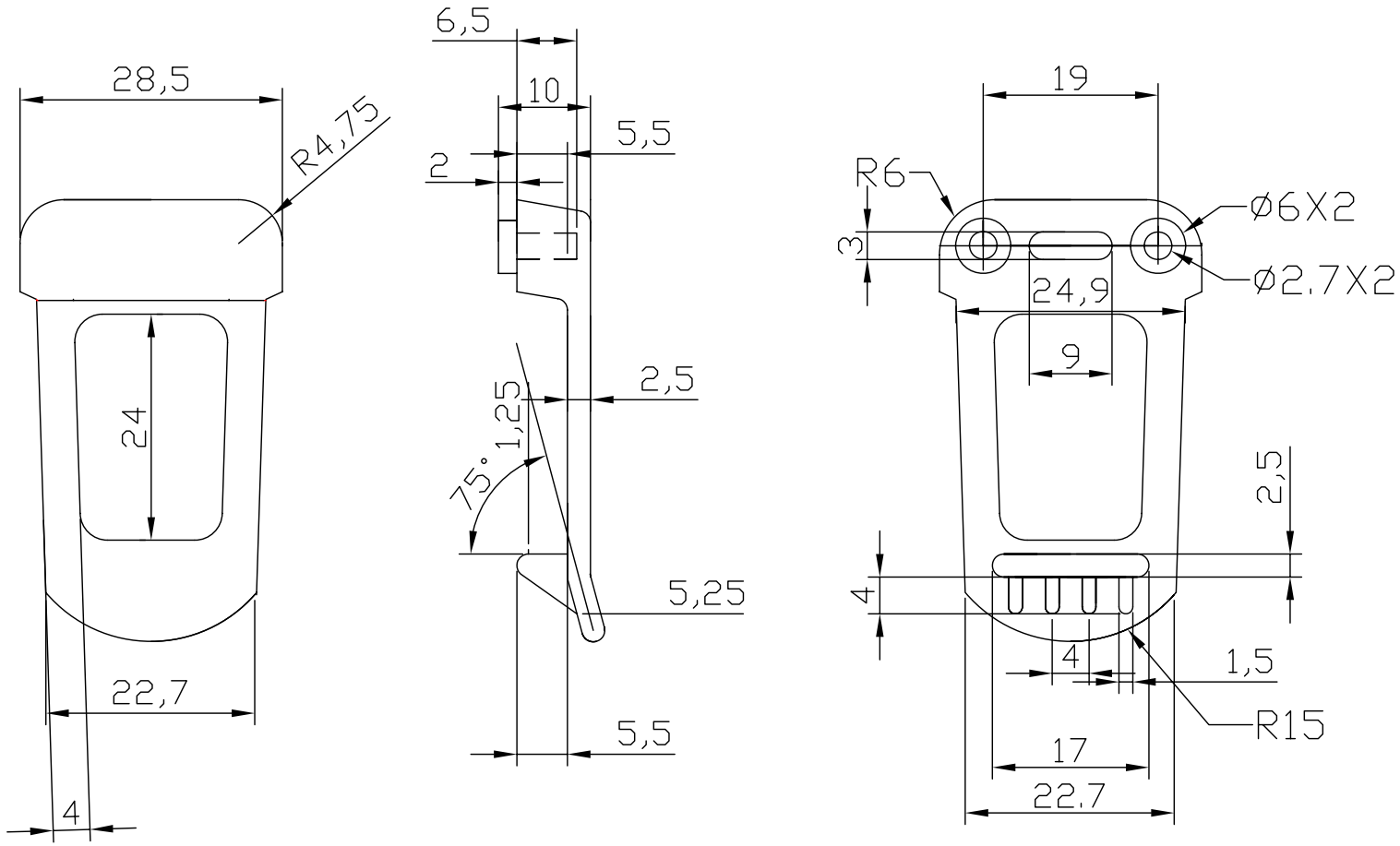


Note: Two colour are available in black and light grey.

| 宣又實業有限公司 GAINTA INDUSTRIES LTD. | 設計 DES'D BY | 繪圖 DRA'D BY | 核圖 CHK'D BY | 比例 SCALE | 日期 DATE | 材質 MATE. | 圖名 TITLE: | 圖號 DWG NO.: | 圖號 REVISID | 說明 DESCRIPTION |
|---|---|---|---|---|---|---|---|---|---|---|
| | | Spencer | | | Sep.6,2005 | Plastic | G900 CLIP | | | |